Схемы измерений для тепловычислителя МВТ-2М в системах ТВ1 и ТВ2

Схема измерений		Соответствие параметров и измеряемых величин							
№	Вид схемы	Т3	М1	М2	М3	Мг	Qг	ФТ	Qо
1	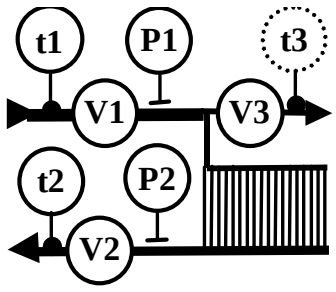	1	ρ1·V1	ρ2·V2	нет	М1-М2	нет	0	М1· (h1 – h2)
								1	М1·(h1-h2)+Мг·(h2-hx)
								2	М2· (h1 – h2)
								3	М2·(h1-h2)+Мг·(h1-hx)
		2			ρ3·V3	М3	М3·(h3-hx)	0	М1· (h1 – h2)
								1	М1·(h1-h2)+Мг·(h2-hx)
								2	М2· (h1 – h2)
								3	М2·(h1-h2)+Мг·(h1-hx)
2	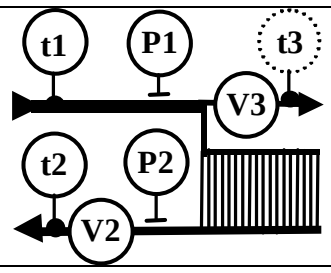	2	М2+-М3	ρ2·V2	ρ3·V3	М3	М3·(h3-hx)	0	М1· (h1 – h2)
								1	М1·(h1-h2)+Мг·(h2-hx)
								2	М2· (h1 – h2)
								3	М2·(h1-h2)+Мг·(h1-hx)
3	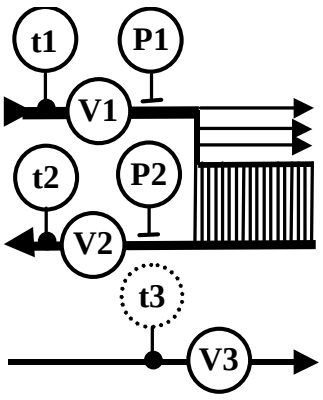	0	ρ1·V1	ρ2·V2	нет	М1-М2	нет	0	М1· (h1 – h2)
								1	М1·(h1-h2)+Мг·(h2-hx)
								2	М2· (h1 – h2)
								3	М2·(h1-h2)+Мг·(h1-hx)
		1						0	М1· (h1 – h2)
								1	М1·(h1-h2)+Мг·(h2-hx)
								2	М2· (h1 – h2)
								3	М2·(h1-h2)+Мг·(h1-hx)
		2			ρ3·V3		М3·(h3-hx)	0	М1· (h1 – h2)
								1	М1·(h1-h2)+Мг·(h2-hx)
								2	М2· (h1 – h2)
								3	М2·(h1-h2)+Мг·(h1-hx)
4	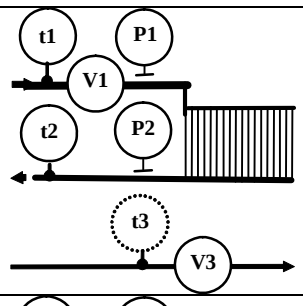	0	ρ1·V1	М1	нет	нет	нет	0	М1· (h1 – h2)
		1							
		2			ρ3·V3		М3·(h3-hx)		
5	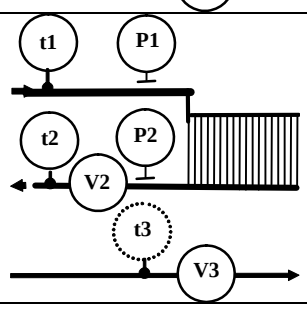	0	М2	ρ2·V2	нет	нет	нет	2	М2· (h1 – h2)
		1							
		2			ρ3·V3		М3·(h3-hx)		
6	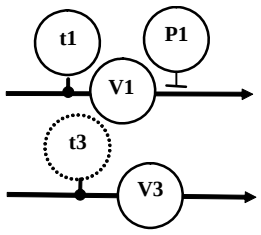	0	ρ1·V1	нет	нет	нет	нет	4	М1· (h1 – hx)
		1							
		2			ρ3·V3		М3·(h3-hx)		
7	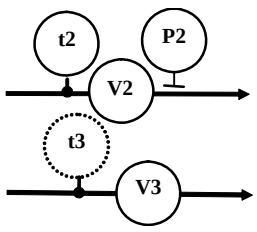	0	нет	ρ2·V2	нет	нет	нет	5	М2· (h2 – hx)
		1							
		2			ρ3·V3		М3·(h3-hx)		
8	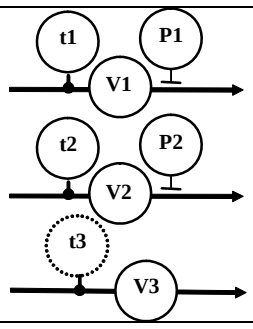	0	ρ1·V1	ρ2·V2	нет	нет	нет	6	М1·(h1–hx)+М2·(h2– hx)
		1							
		2			ρ3·V3		М3·(h3-hx)		
9	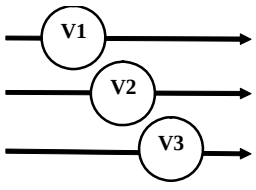	0	нет	нет	нет	нет	нет	нет	нет