Схема электрических соединений

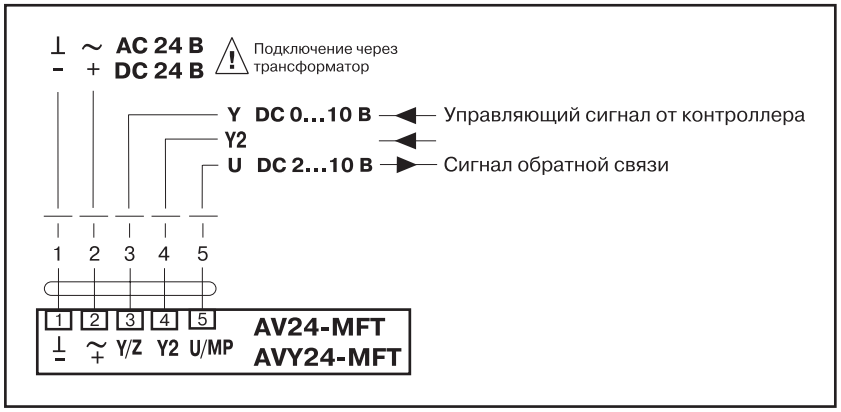

AV24-MFT, AVY24-MFT применяются с клапанами

Клапан	Тип	DN, мм	k_{vs}, м³/ч	Приводы
2х-ходовой	H6..N	65...100	63...145	**AV24-MFT** AC / DC 24 В **AVY24-MFT** AC / DC 24 В
	H6..S	65...150	63...320	
3х-ходовой	H7..N	65...150	63...320	

Технические характеристики	AV24-MFT	AVY24-MFT
Напряжение питания	AC 24 В 50/60 Гц,	DC 24 В
Диапазон напр. питан.	AC 19.2...28.8 В,	DC 21.6...28.8 В
Расчетная мощность	10 ВА	
Потребляемая мощн.	6 Вт	
Соединит. кабель	1 м, 5x0.75 мм²	
Управляющий сигнал	DC 0...10 В 100 кОм	
Рабочий диапазон	DC 2...10 В	
Напр. обратной связи	DC 2...10 В (max 0,5 mA)	
Номинальный ход	50 мм	
Фактическое усилие	2000 N	
Ручное управление	Шестигранный ключ, самовозврат	
Время хода штока	3 сек/мм (настраивается), **1,75 сек/мм (для AVY)**	
Уровень шума	max 35 дБ	
Индикация положения	Механическая	
Степень защиты	IP 54	
Класс защиты	III (для низких напряжений)	
Наружная температура	0⁰...+50 ⁰C	
Температура хранения	-40⁰...+80 ⁰C	
Техн. обслуживание	Не требуется	
Вес	2,9 кг (без клапана)	

Электроприводы для 2х - и 3х-ходовых седельных клапанов DN 65...150

Электроприводы с аналоговым управлением (AC/DC 24 В). Управляющий сигнал DC 0...10 В.

Применение
Управление седельным клапаном.

Принцип работы
Плавная регулировка осуществляется посредством стандартного аналогового управляющего сигнала 0 - 10 В.

MFT
Интегральный микропроцессор позволяет изменять в широком диапазоне параметры внутренней конфигурации привода.

Особенности изделия
- Простой монтаж. Привод легко крепится к шейке клапана с помощью специального хомута. Шток клапана автоматически соединяется со штоком привода. Привод может быть закреплен на шейке клапана в любом положении.
- Функциональная надежность. Привод защищен от короткого замыкания и от переполюсовки питания.
- Ручное управление: с помощью 5 мм шестигранного ключа. Гнездо на корпусе привода. При подаче питания шток привода вернется на место соответственно управляющему сигналу.

Индикация положения
Шток привода показывает состояние клапана механическим индикатором на установочной скобе. Двухцветный светодиод под крышкой привода индицирует состояние электропривода.

Примечание
Переходник UNV-002 для приводов серии AV... не требуется.

Размеры

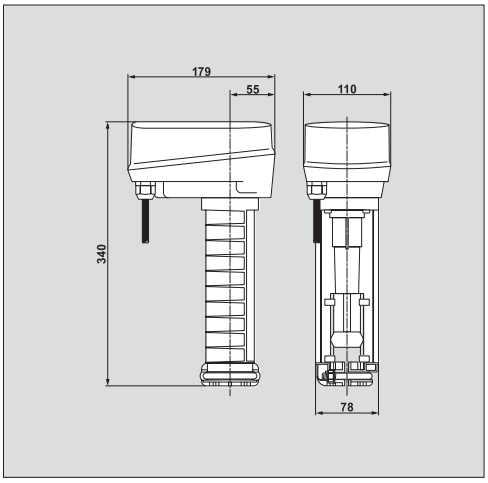

Продукция сертифицирована в Украине